GABOLI FRATELLI
RUBINETTERIA

My Bijoux

Articolo 5901

Batteria per lavabo tre fori retro con canna alta girevole e scarico. Con cristalli Swarovski.

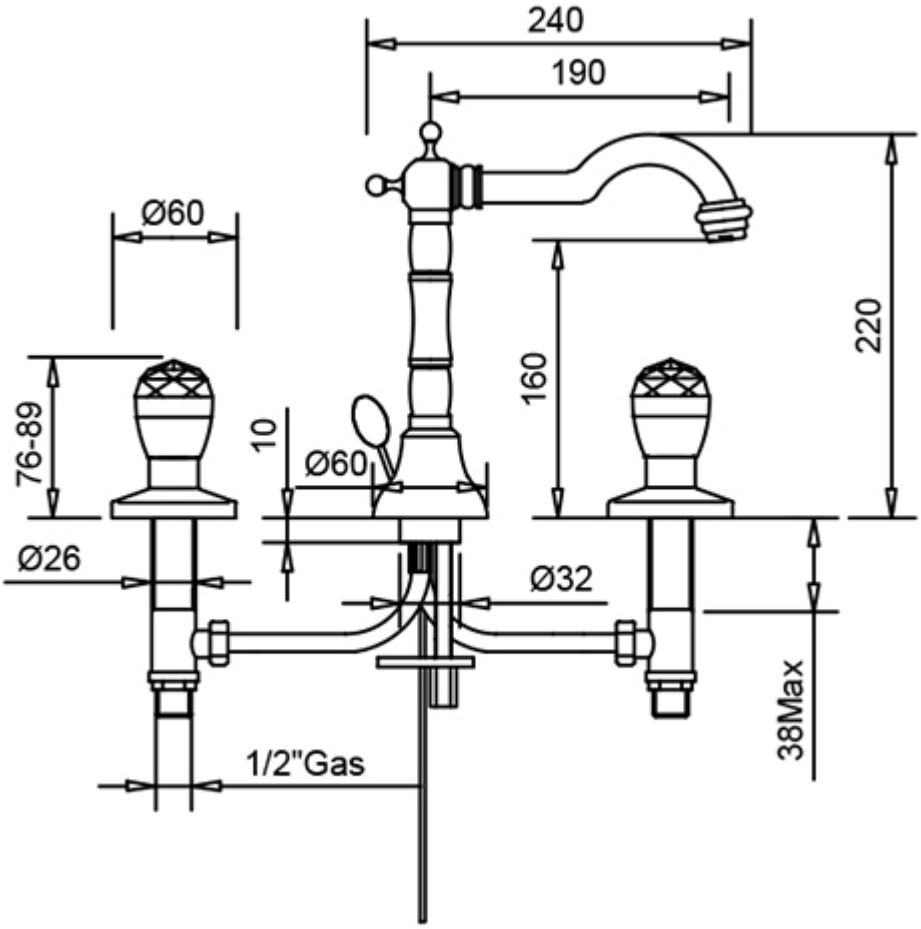

Rubinetterie Gaboli Fratelli - Via Don Minzoni, 47 28024 Gozzano (NO)
Tel +39 0322 94841 Fax: +39 0322 913761 - Email: info@gaboli.it - P.IVA: 00197800030