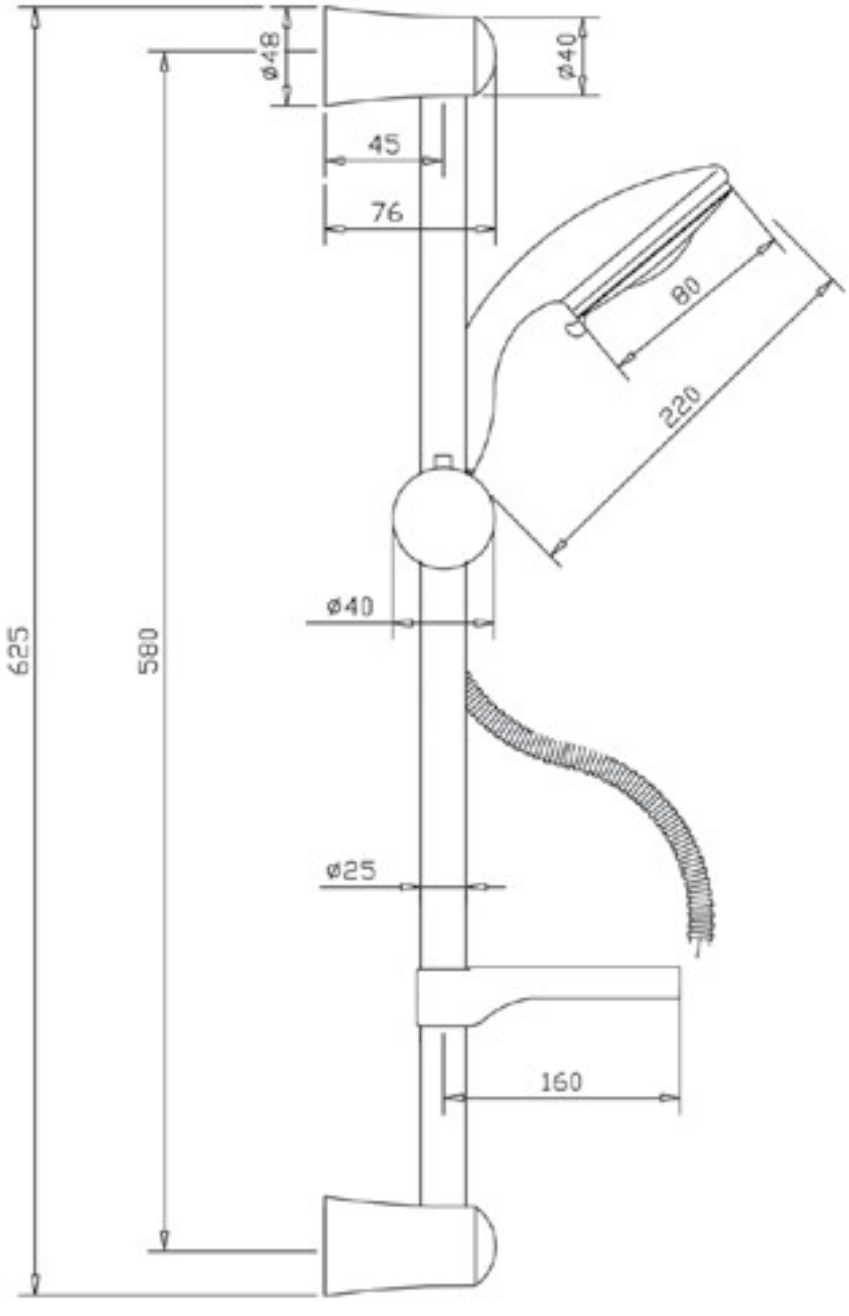
625
580
ø48
ø40
45
76
80
220
ø40
ø25
160