GABOLI FRATELLI
RUBINETTERIA

Bracci & soffioni a parete

Articolo SO503

Soffione "Bold" retrò in acciao antoicalcare diam.311 mm, monogetto con braccio doccia in acciaio cm.40

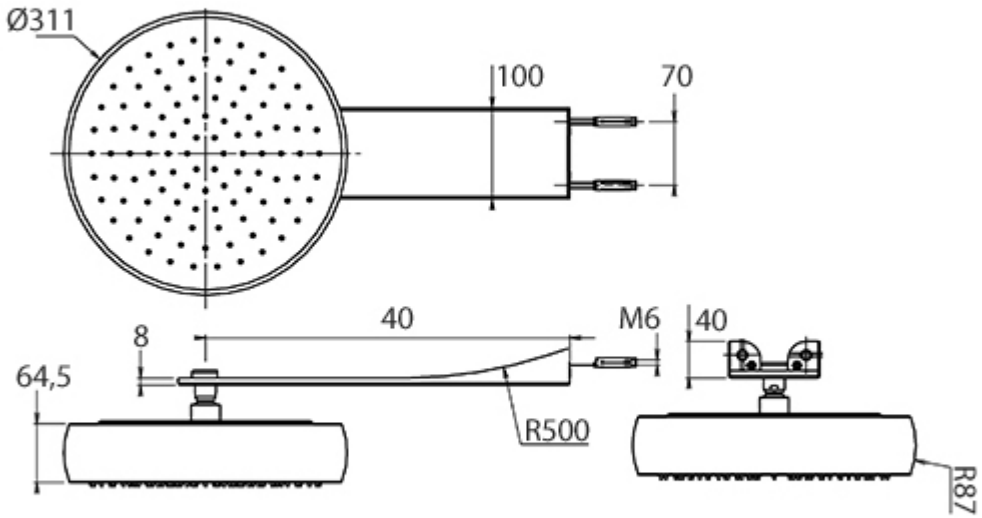

Rubinetterie Gaboli Fratelli - Via Don Minzoni, 47 28024 Gozzano (NO)
Tel +39 0322 94841 Fax: +39 0322 913761 - Email: info@gaboli.it - P.IVA: 00197800030