COLAVENE

JOLLY WASH

45x60X84 h.

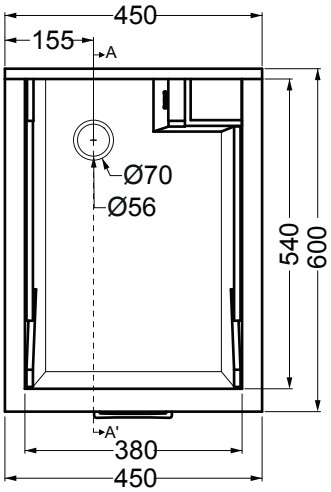

PIANTA

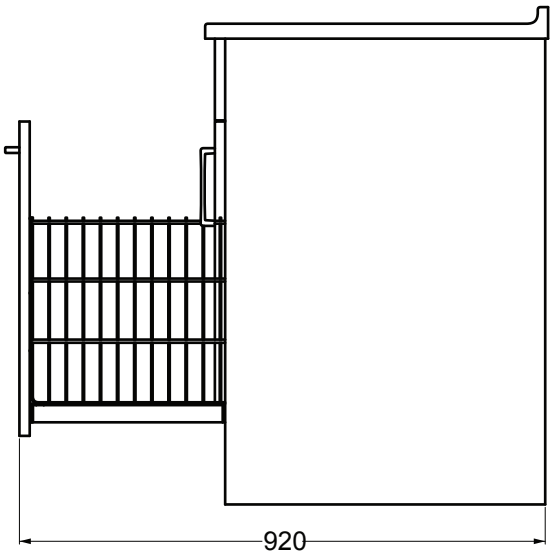

VISTA LATERALE CON CESTO APERTO

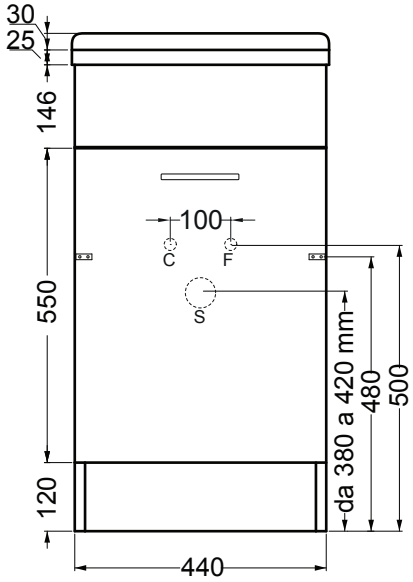

VISTA FRONTALE

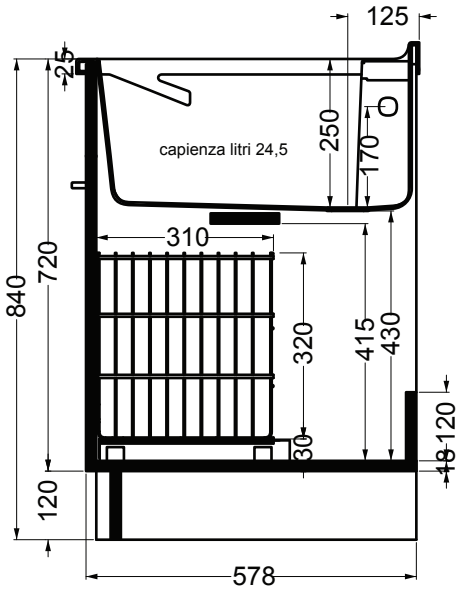

SEZIONE A-A'

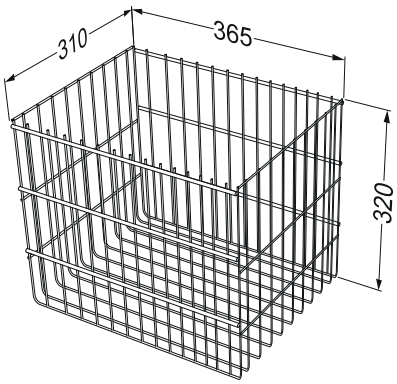

CESTO PORTABIANCHERIA

COLAVENE S.p.A. - VIA FLAMINIA Km. 58,600 - 01033 Civita Castellana (VT) Italia - TEL. +39 0761 5951 - FAX. +39 0761 595555 - colavene@colavene.it - www.colavene.it