VOLANT 75X50

Struttura quadrello con piano in metallo

- LAB7550_Lavabo Volant 75x50
- QSV7552N_Struttura Quadrello con piano in metallo

Disegni Tecnici
Technical Drawings

Accessori
Accesories

- 330242_Sifone e piletta lavabo
- 330181_Tavola di lavaggio

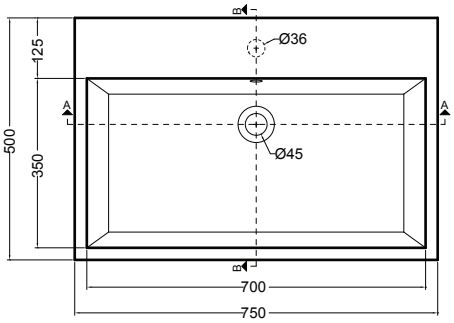

PIANTA

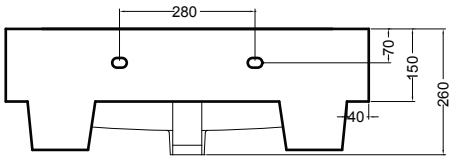

VISTA POSTERIORE

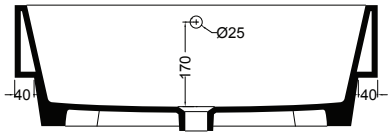

SEZIONE A-A

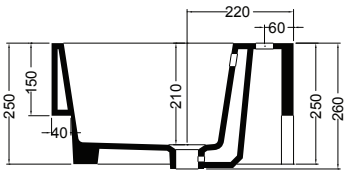

SEZIONE B-B

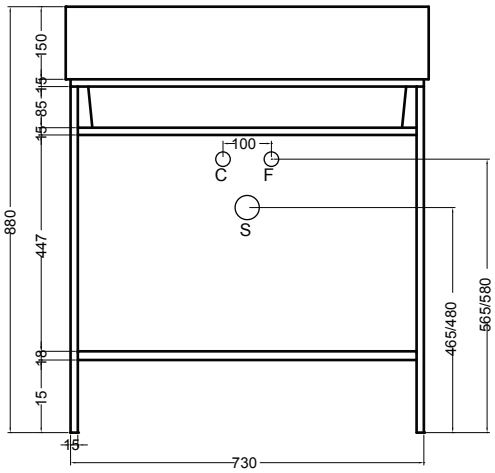

VISTA FRONTALE

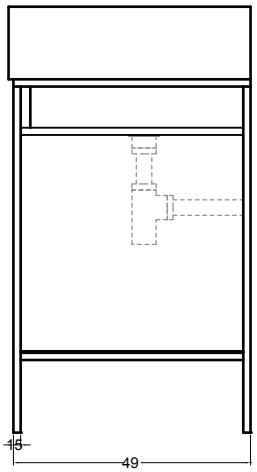

VISTA LATERALE