ACQUACERAMICA

TINA_Lavabo in ceramica 60x50x30h

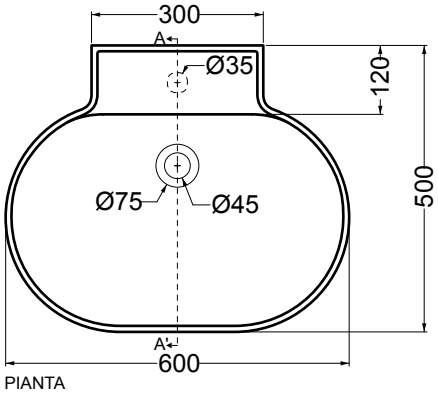

PIANTA

VISTA FRONTALE

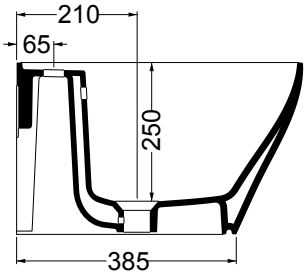

SEZONE A-A'

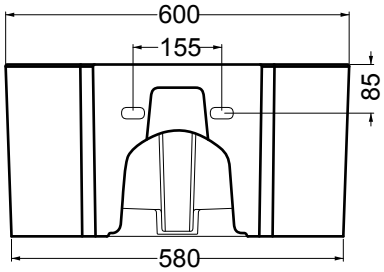

VISTA POSTERIORE